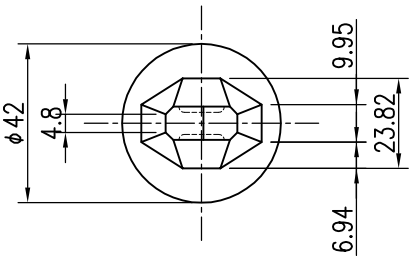

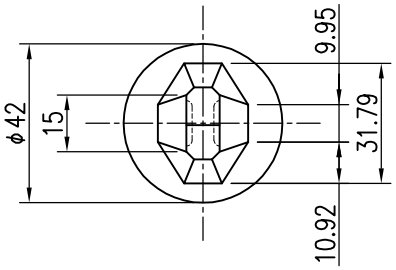

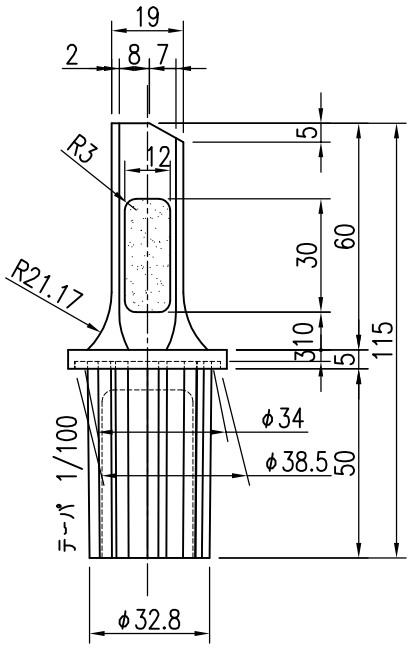

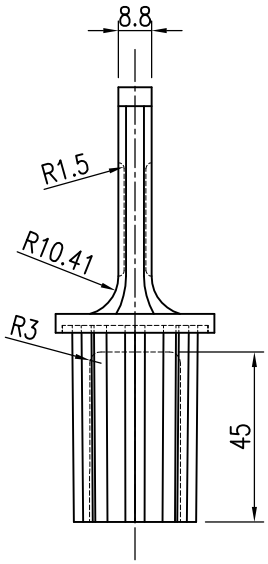

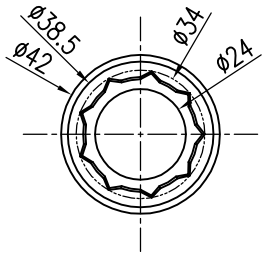

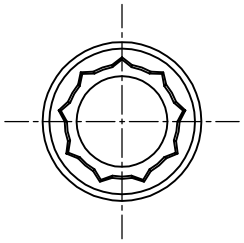

品名	群別	タイプ	図面番号
ハンドレール丸型・機能型 多角形手すりYMラインレール		立子用ブラケット φ38用	3B−0319

経歴	材質 亜鉛ダイカスト	縮尺 1/2	仕上 クロムメッキ	日付 H18.2.18
1 H30.3：品名追記	規格	ワイエム工業株式会社		
2				
3	重量			

特記事項