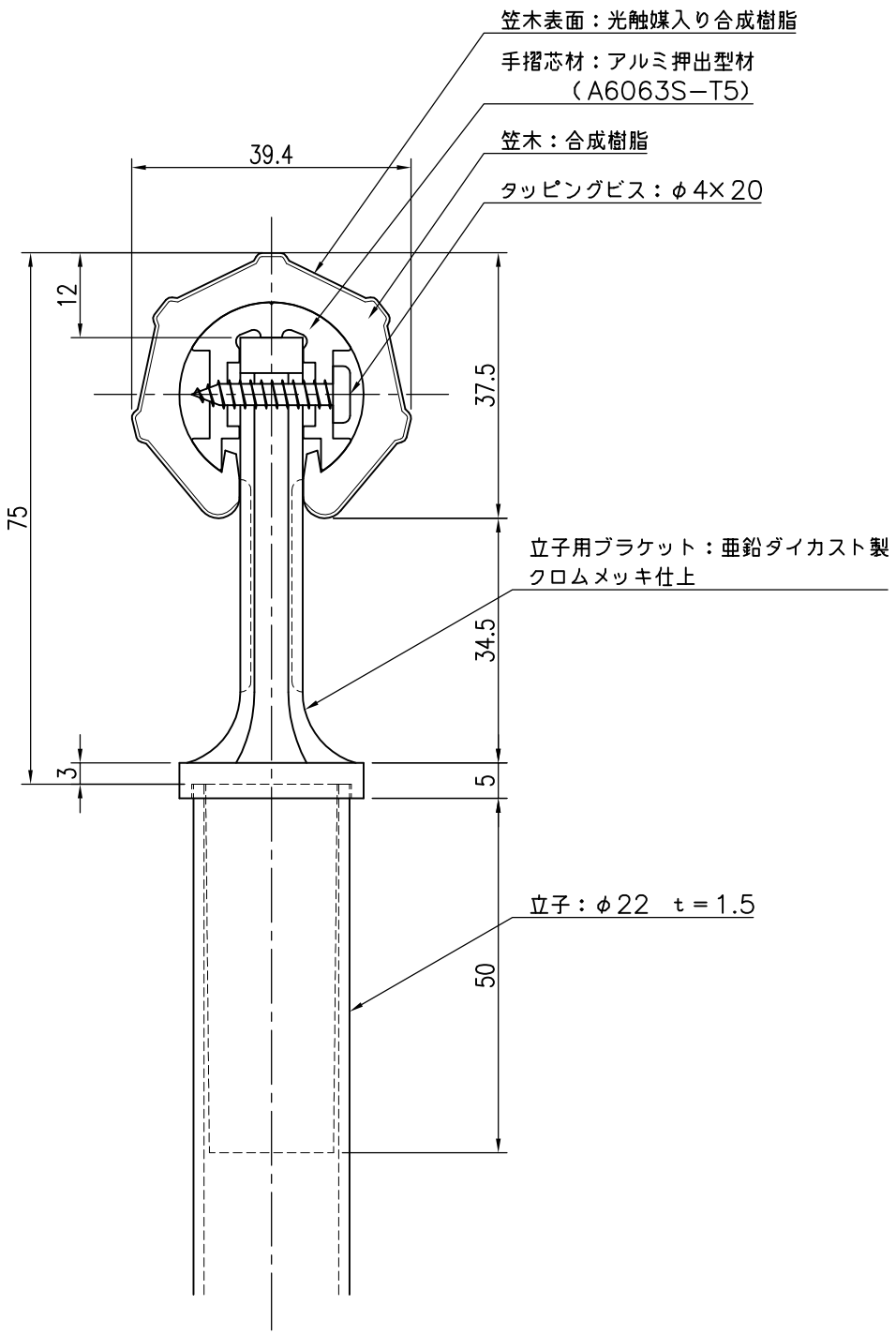

品　　名	群　　別	タ　イ　プ		図　面　番　号
多角形手すりYMラインレール		YMH−40		3S−2609
経　　歴	材質	縮尺 1／1	仕上	日付 H30．3．23
1	規格	ワイエム工業株式会社		
2				
3	重量			

特記事項

立子用ブラケット丸型 φ22用 使用