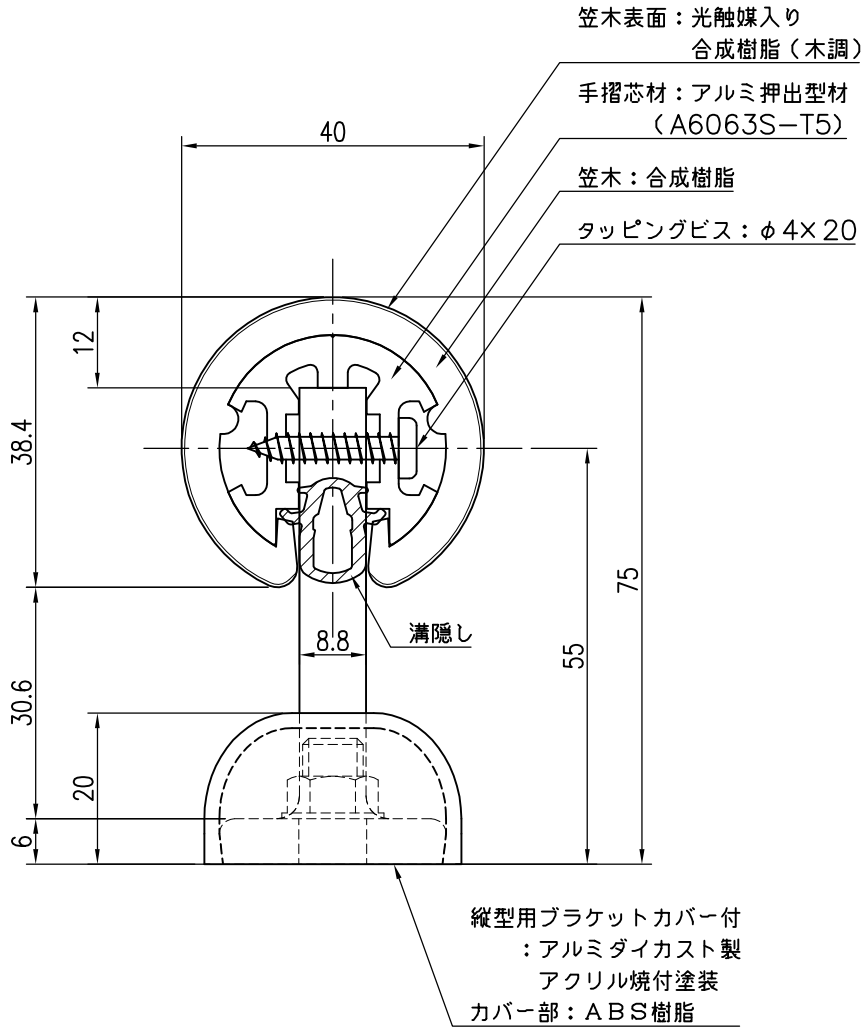

品　　名	群　　別	タ　イ　プ	図　面　番　号
ハンドレール丸型		YMO−40縦K溝 （木調）	3S−1622WM

経　　歴	材質	縮尺 1／1	仕上	日付
△1 H28.8.1：笠木実寸修正	規格			H18．3．6
△2		ワイエム工業株式会社		
△3	重量			

特記事項

縦型用ブラケットカバー付使用