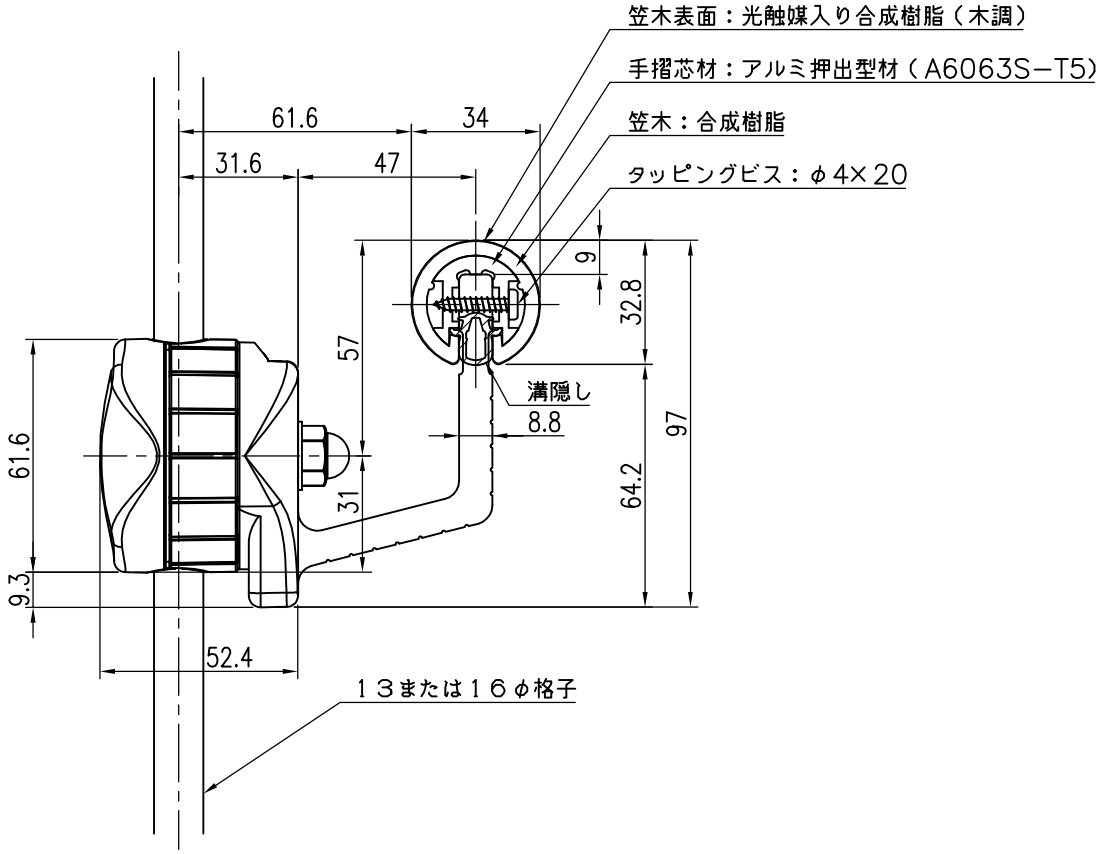


| 品　　名 | 群　　別 | タ　イ　プ | 図　面　番　号 |
|---|---|---|---|
| ハンドレール丸型 | | YMO−３４小溝・格子用（木調） | ３S−１７１９WM |

| 経　　歴 | 材質 | 縮尺 1/2 | 仕上 | 日付 |
|---|---|---|---|---|
| △1 H28.8.1：笠木実寸修正 | 規格 | | | H１８．４．１９ |
| △2 | | ワイエム工業株式会社 | | |
| △3 | 重量 | | | |

特記事項

小ブラケット

１３φ・１６φ格子用ブラケット　使用