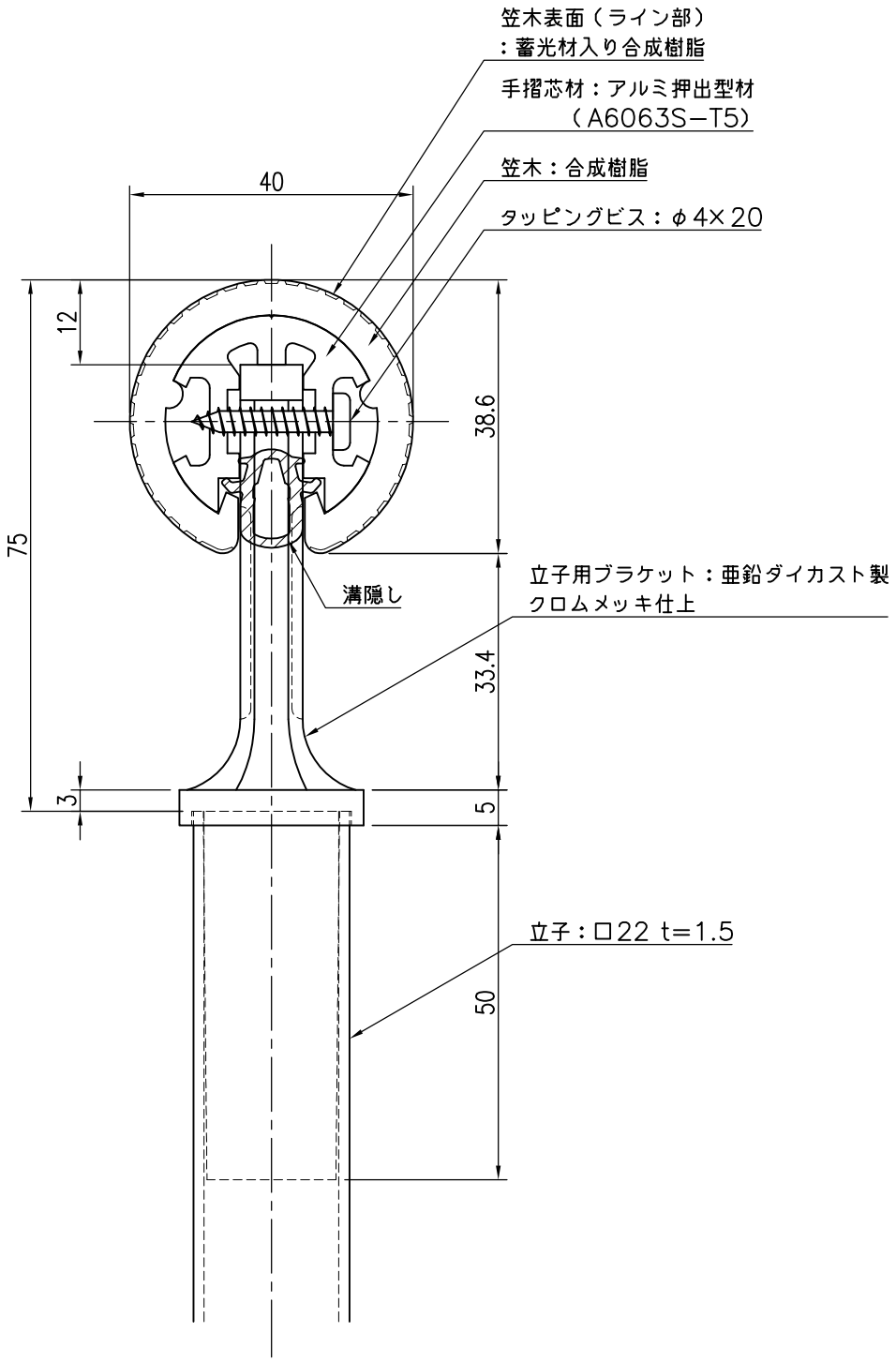

品　　名	群　　別	タ　イ　プ	図　面　番　号
ハンドレール丸型		YMO−40溝 （蓄光ストライプ）	3S−2410M

経　　歴	材質	縮尺 1／1	仕上	日付
△1 H28.8.1：笠木実寸修正	規格			H17．8．25
△2	重量	ワイエム工業株式会社		
△3				

特記事項

立子用ブラケット角型 □22用 使用