クロス仕上げ
軽量鉄骨部または鋼板補強部

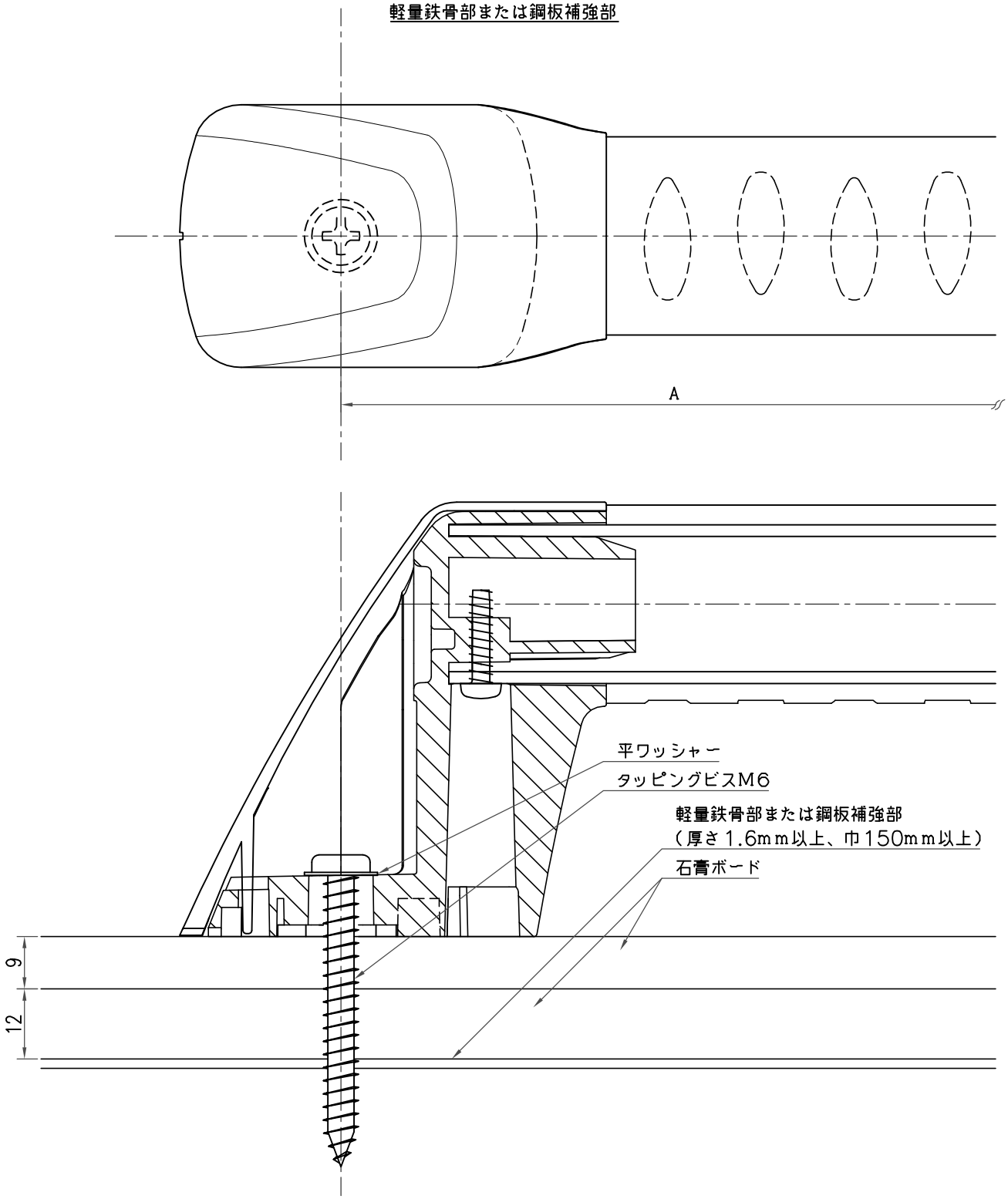

品名	群別	タイプ	図面番号
ディンプル手摺	標準納まり図	エンドブラケット	5H－1304

経歴	材質	縮尺 1/1	仕上	日付 H26．2．20
1	規格	ワイエム工業株式会社		
2				
3	重量			

特記		審査	審査	検	係