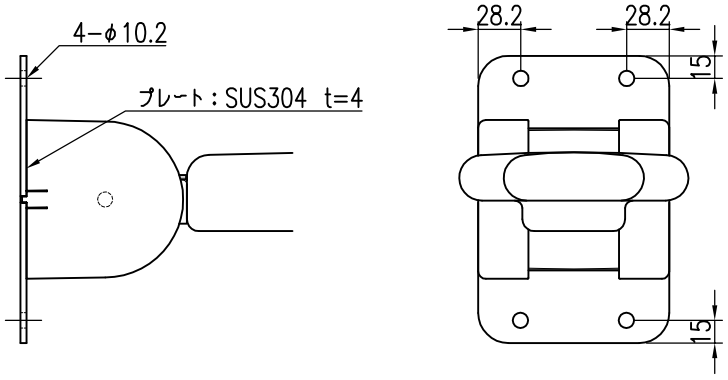

取付座詳細図　S＝1／5

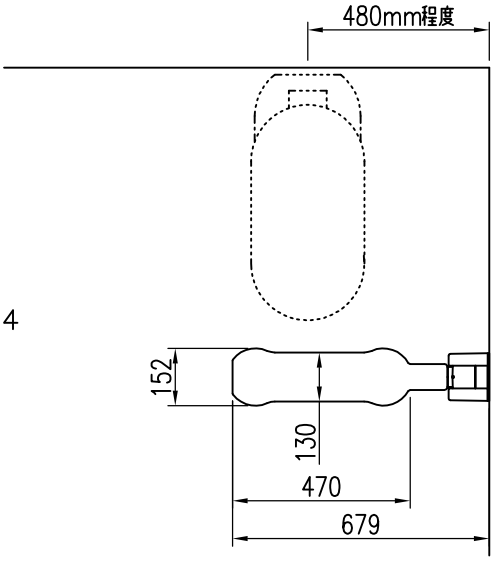

前方サポートアーム：材質・色
　ボード…材質：アルミ＋ステンレス＋ポリウレタン
　　色：ホワイトベージュ
　ベース…材質：ステンレス　色：シルバー
　カバー…材質：ABS樹脂　色：クロムメッキ

Ｉ型握りバー：材質・色
　手すり部…材質：ステンレス＋軟質樹脂（光触媒入り）φ34
　　色:ホワイトベージュ（＃201）
　取付座金…材質：亜鉛ダイカスト
　化粧キャップ…材質：ABS樹脂　色：ホワイトベージュ

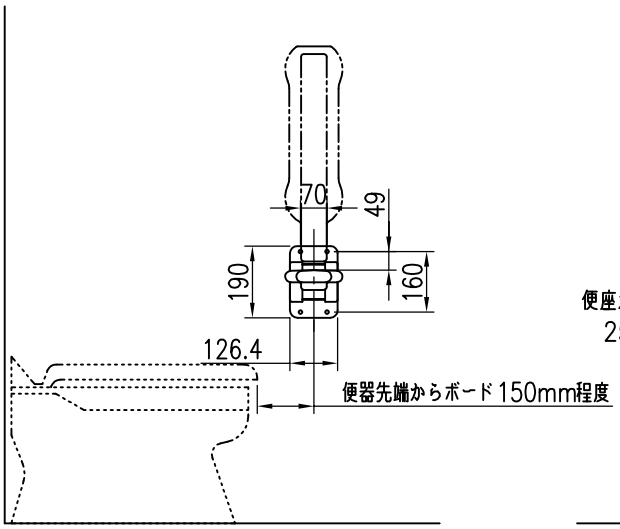

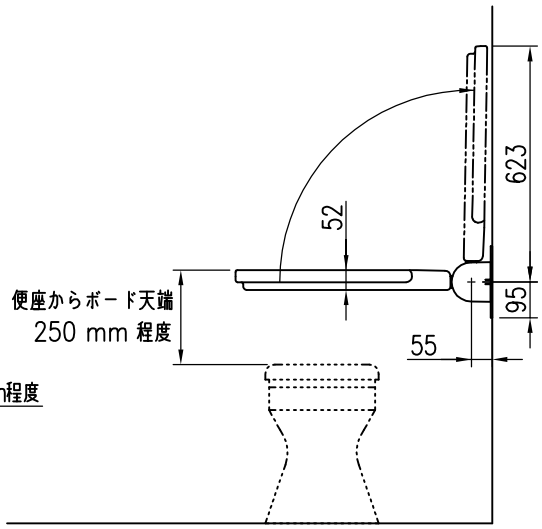

品　　名	群　　別	タ　イ　プ		図 面 番 号
前方サポートアーム ・握りバーセット	上下開閉式＋握りバー	YMPSA−I600		5S−2302
経　　歴	材質　特記に記載	縮尺 1／20	仕上	日付 H25．9．11
①H28.11：取付座詳細図追記	規格	ワイエム工業株式会社		
②				
③	重量			

特記事項