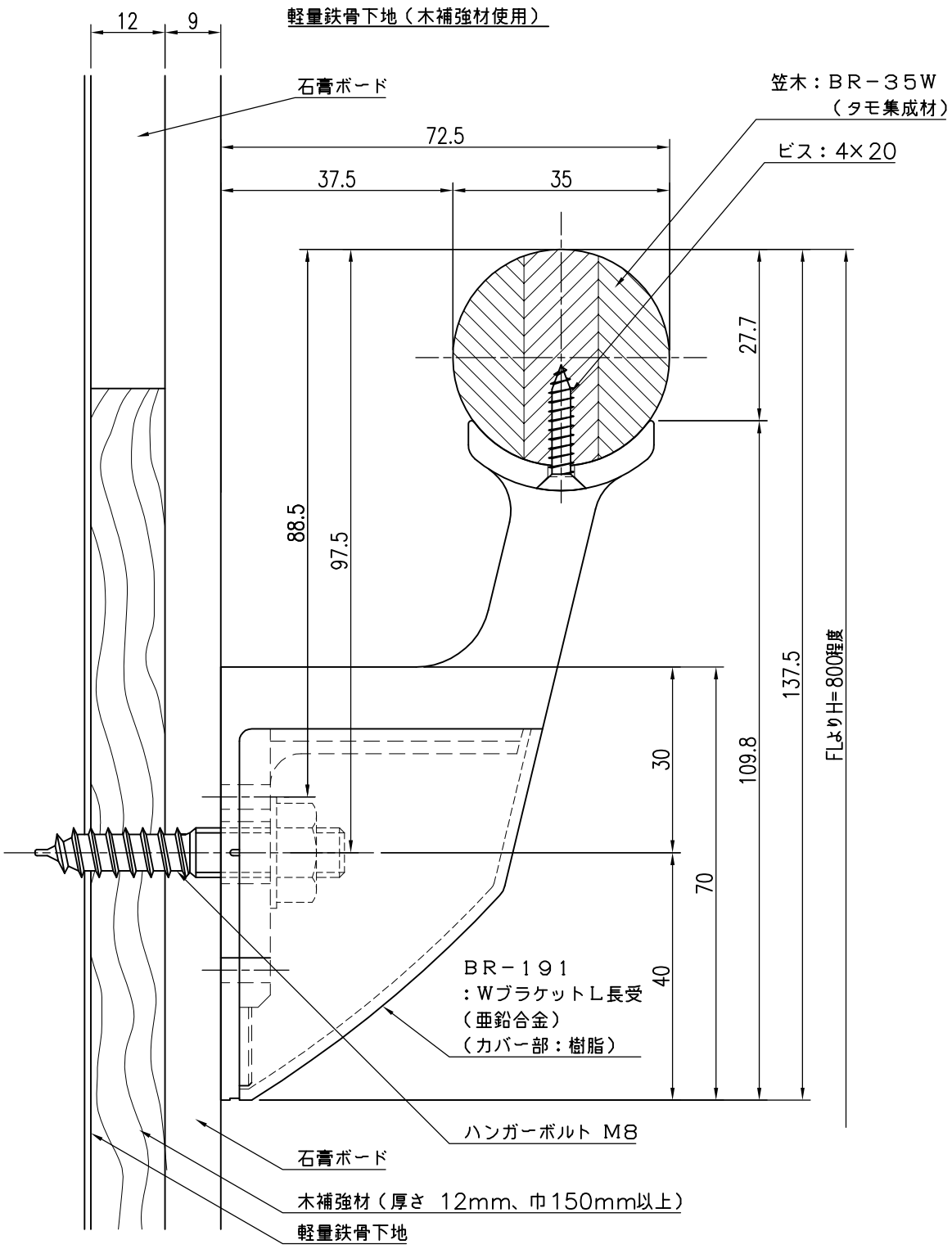

品名	群別	品番	図面番号
ウッドハンドレール 丸棒タイプ	標準納まり図	BR－35W・W型	16H－1104

経歴	材質	縮尺 1/1	仕上	日付
1	規格			H25．8．30
2		ワイエム工業株式会社		
3	重量			

特記事項

木補強は別途工事