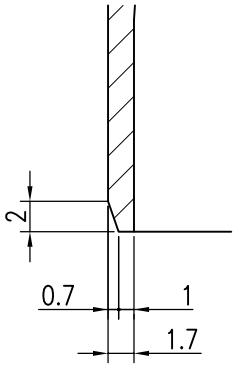

A部詳細図 S＝2／1

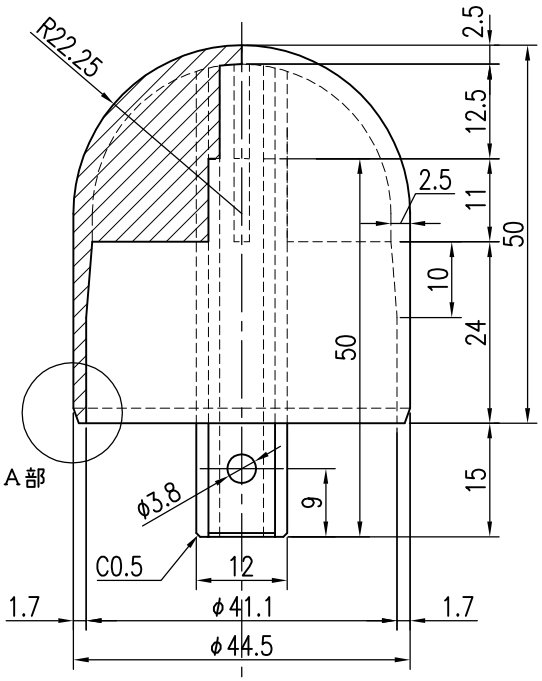

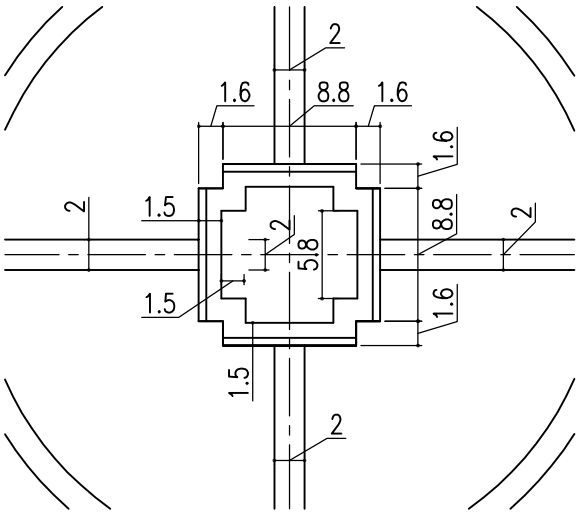

部分詳細図 S＝2／1

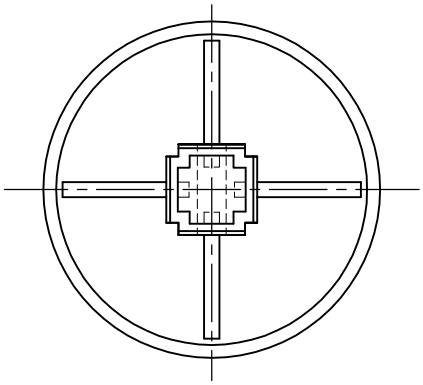

品名	群別	タイプ	図面番号
ハンドレール丸型	エンドキャップ	YMO－40用 U型	3B－0413

経歴	材質 ABS樹脂 指定色	縮尺 1／1	仕上 表面シボ加工	日付 H20．10．30
1 H28.2：蓄光誘導 追記	規格	ワイエム工業株式会社		
2 H30.3：品名変更				
3 H30.8：品名再変更	重量			

特記事項

ジョイント部

キャップ芯棒差し込み、φ3.8 穴あけ加工