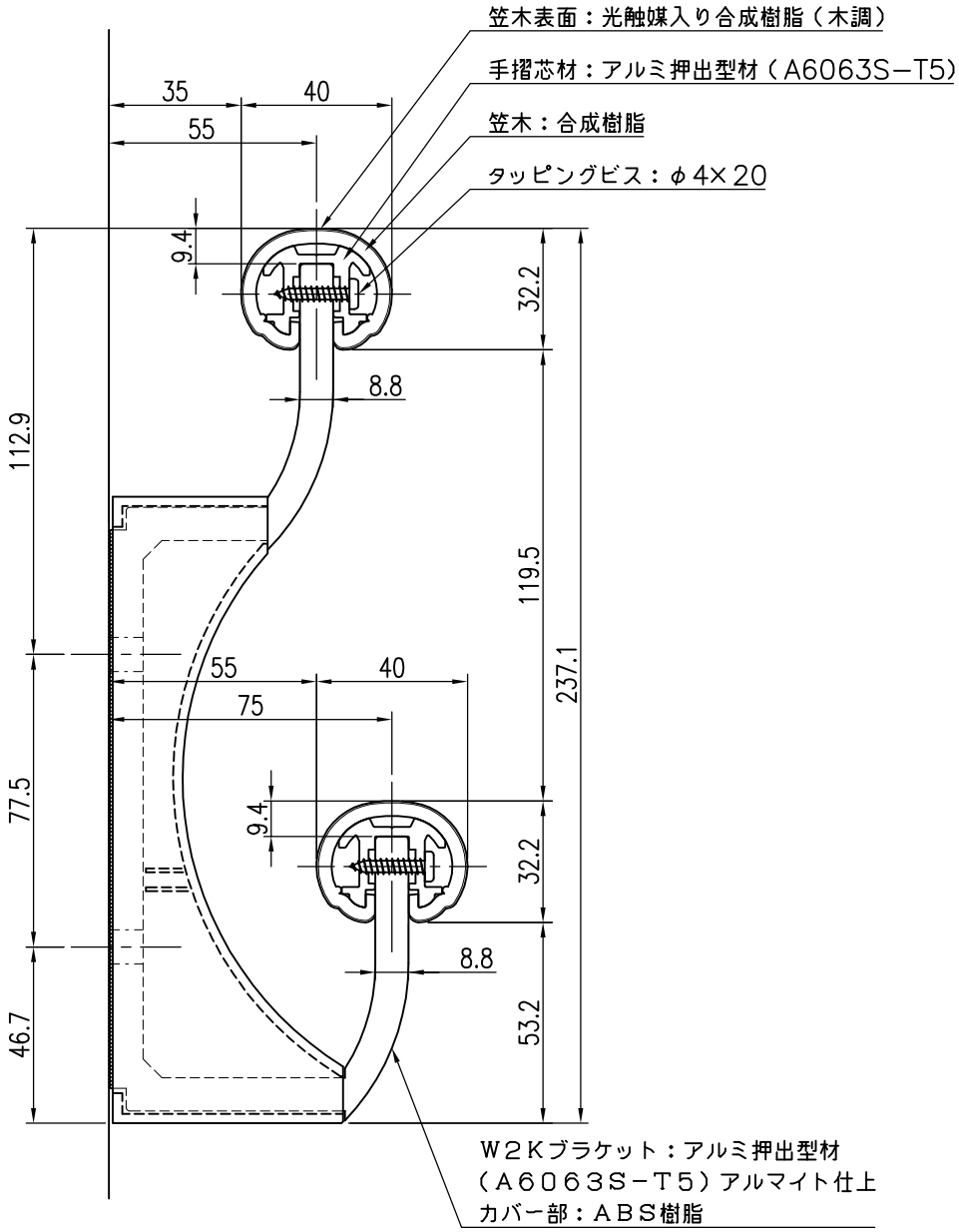

品　　名	群　　別	タ　イ　プ		図　面　番　号
ハンドレール機能型		YMF−40W2K （木調）		3S−2307W
経　　歴	材質	縮尺 1／2	仕上	日付 H17．5．31
△1 H28.8.1：笠木実寸修正	規格			
△2 H30.9.13：笠木改良		ワイエム工業株式会社		
△3	重量			

特記事項

W2Kブラケット使用