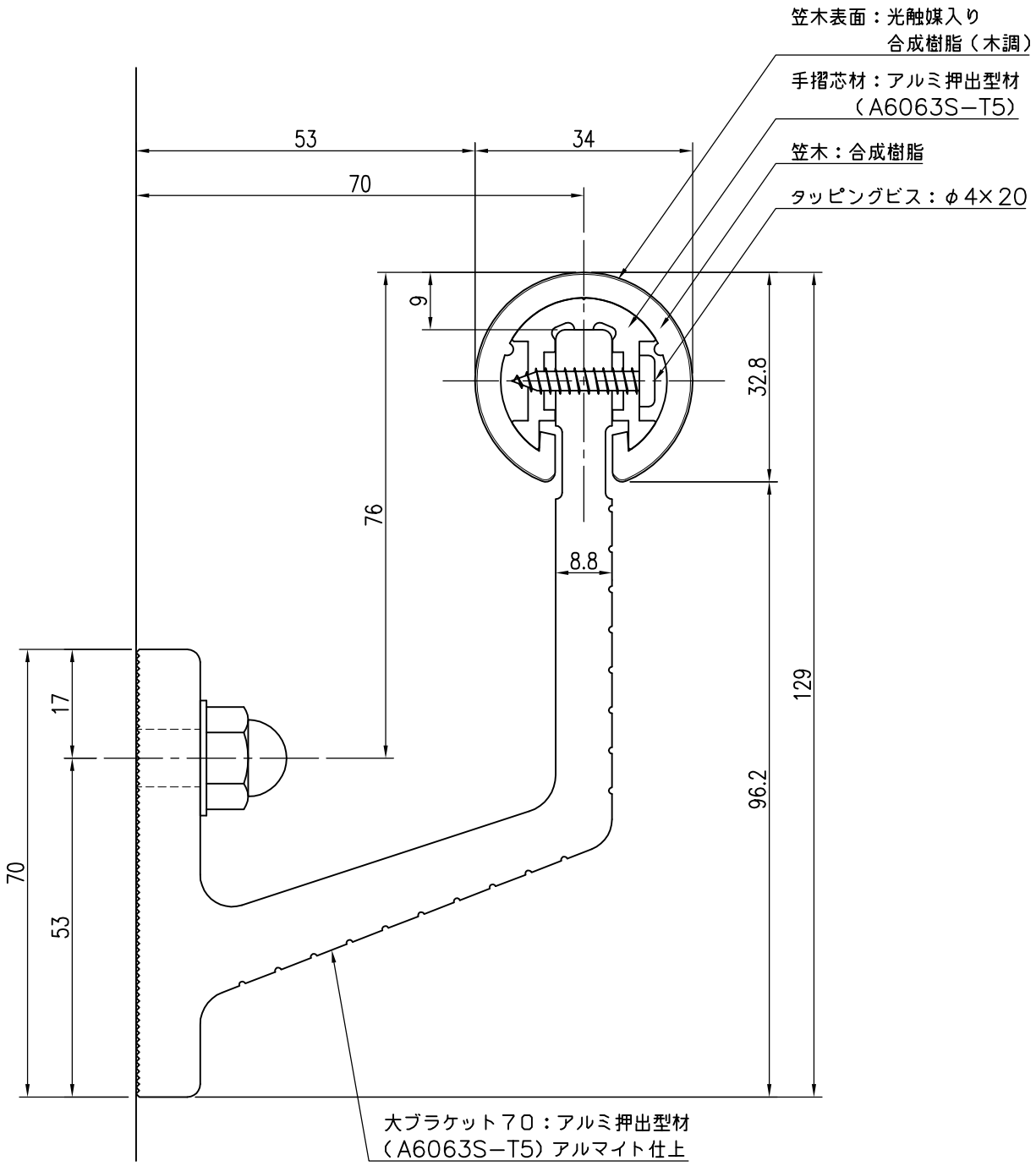

品　　名	群　　別	タ　イ　プ		図　面　番　号
ハンドレール丸型		YMO−３４大７０ （木調）		３S−１７０４W
経　　歴	材質	縮尺 1／1	仕上	日付 Ｈ１５．４．１６
△1 Ｈ23.10.3：形状変更	規格			
△2 Ｈ28.8.1：笠木実寸修正		ワイエム工業株式会社		
△3	重量			

特記事項

大ブラケット７０使用